Ninebot eKickScooter

EN Product Manual

FR Manuel du produit

DE Produkthandbuch

IT Manuale del prodotto

ES Manual del producto

PL Instrukcja obsługi

NL Producthandleiding

PT Manual do produto

XXXX

CE.04.00.1040.00-A

1 Diagram

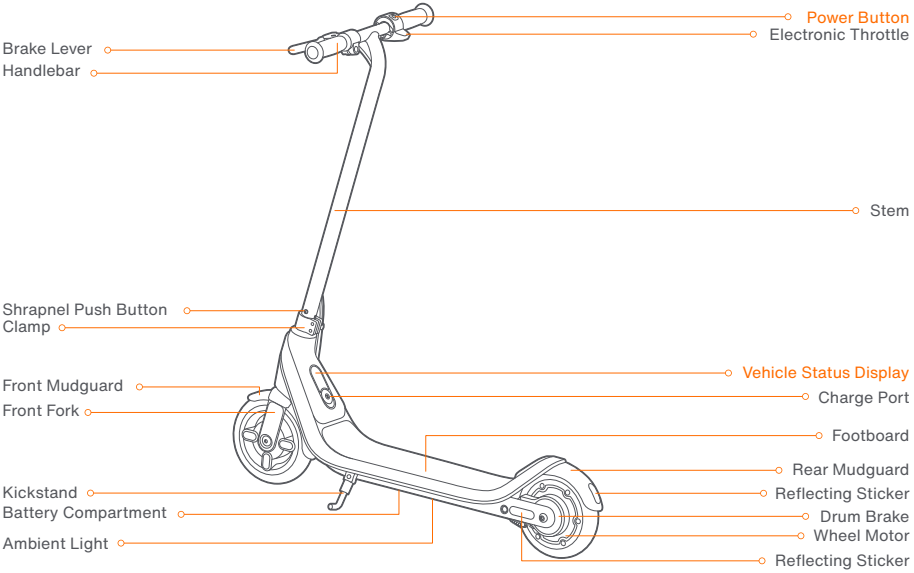

Power Button & Vehicle Status Display

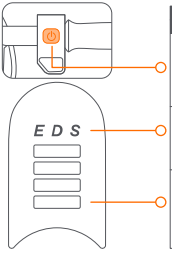

Item	Description
Power Button	Press the button to power on the scooter; When the scooter is on, press once to switch speed modes, triple press to turn on/off ambient light, and press and hold the button for 2 seconds to power it off. (Vehicle will turn off automatically 5 min after being idle in on status.)
Speed Modes	D (Standard mode): Max. Speed 12 km/h (7.5 mph) S (Sport mode): Max. Speed 16 km/h (9.9 mph) E (Power-assisting mode):Max. Speed 16 km/h (9.9 mph)
Power Level	The total battery power equals 4 bars. * When the battery power is lower than 15%, the first battery bar will flash red. Please charge your scooter immediately. * When the battery power is lower than 10%, the first battery bar will flash red with the buzzer ringing.

*Ranges of Speed Modes	D (Standard mode): Approx. 14 km (8.7 miles)	S (Sport mode): Approx. 9 km (5.6 miles)
*Tested while riding with a full battery, 30 kg (66 lbs) load, 25 ±5°C (77 ± 41 °F), at the max. speed of each speed mode on average on range testing equipment.		

❷ Specifications

	Item	Parameter
Product Info	Name	Ninebot eKickScooter C2 Lite
	Model	100501E
	L × W × H	Approx. 856×400×950 mm (33.7×15.7×37.4 in)
	Net Weight	Approx. 7.8 kg (17.2 lbs)
Riding Requirements	Payload Capacity	20—50 kg (44—110 lbs)
	Recommended Age	6—10 years
	Required Height	115—145 cm (3'77"—4'76")
Vehicle Performance	Max. Speed	Approx. 16 km/h (9.9 mph)
	Riding Time[1]	Approx. 70 min
	Range at Max. Speed[2]	Approx. 9 km (5.6 miles)
	Max. Slope	Approx. 5%
	Traversable Terrain	Mostly smooth roads or normal asphalt, tarmac roads
	Operating Temperature	-10—40°C (14—104°F)
	Ambient Temperature For Storage	-10—50°C (14—122°F)
	IP Rating	IPX4
	Charging Duration	Approx. 5.5 h
Battery Pack	Nominal Voltage	21.6 V⎓
	Max. Charging Voltage	25.2 V⎓
	Nominal Energy	56 Wh
	Nominal Capacity	2550 mAh
	Charging Ambient Temperature	0—45°C (32—113°F)
	Battery Management System	Overcharge Protection, Overheat Protection, Overdischarge Protection, Short Circuit Protection, and Overcurrent Protection
Motor	Nominal Power	120 W
	Max. power	130 W
Charger	Model	NBW25D200D6D01
	Input Voltage	100—240 V~ 50—60 Hz
	Max. Output Voltage	25.2 V⎓
	Nominal Output	24 V ⎓ 0.6A
	Rated Output Power	14.4 W
Tire	Tire Type	7-inch Rubber Tire

[1]: Riding Time: Tested while riding with a full battery in D mode, 30 kg (66 lbs) load, 25±5°C (77±41°F), at the max. speed of D mode on average on range testing equipment. [2]: Range at Max. Speed: Tested while riding with a full battery, 30 kg (66 lbs) load, 25 ± 5°C (77 ± 41 °F), at the max. speed on average on range testing equipment.

* Some of the factors that affect range include speed, load, number of starts and stops, ambient temperature, etc.

❸ Certifications

This product is certified to ANSI/CAN/UL-2272 by TUV Rheinland.

The battery complies with UN/DOT 38.3.

The battery complies with ANSI/CAN/UL-2271.

European Union Compliance Statement
Information on Disposal for Users of Waste Electrical & Electronic Equipment

This symbol on the product or on its packaging indicates that used electrical and electronic products should not be mixed with unsorted municipal waste. For proper treatment, it is your responsibility to dispose of your waste equipment by arranging to return it to designated collection points.
Disposing of this product correctly will help save valuable resources and prevent any potential negative effects on human health and the environment, which could otherwise arise from inappropriate waste handling.
Penalties may be applicable for incorrect disposal of this waste, in accordance with your national legislation.
Please contact your local authority for further details of your nearest designated collection point.

Battery recycling information for Users

This symbol means that batteries and accumulators, at their end-of-life, should not be mixed with unsorted municipal waste.Your participation is an important part of the effort to minimize the impact of batteries and accumulators on the environment and on human health. For proper recycling you can return this product or the batteries or accumulators it contains to your supplier or to a designated collection point.
Disposing of this product correctly will help save valuable resources and prevent any potential negative effects on human health and the environment, which could otherwise arise from inappropriate waste handling.
Penalties may be applicable for incorrect disposal of this waste, in accordance with your national legislation.
there are separate collection systems for used batteries and accumulators.
Please, dispose of batteries and accumulators correctly at your local community waste collection/recycling center.

Electromagnetic Compatibility Directive

Ninebot (Changzhou) Tech Co., Ltd. hereby declares that the product listed in this section comply with the essential requirements and other relevant provisions of the Electromagnetic Compatibility Directive 2014/30/EU.

Restriction of the use of certain hazardous substances (RoHS) Directive

Ninebot (Changzhou) Tech Co., Ltd. hereby declares the whole product including parts (cables, cords, and so on) meets the requirements of RoHS Directive 2011/65/EU and amendment Commission Delegated Directive (EU) 2015/863 on the restriction of the use of certain hazardous substances in electrical and electronic equipment ("RoHS recast" or "RoHS 2.0").

The Safety of Toy Directive

Ninebot (Changzhou) Tech Co., Ltd. hereby declares that the product listed in this section comply with the essential requirements and other relevant provisions of The Safety of Toy Directive 2009/48/EC.

CE

EU Authorised Representative:
Segway-Ninebot Europe
Dynamostraat 7, 1014 BN Amsterdam, The Netherlands.

Ninebot (Changzhou) Tech Co., Ltd. hereby declares that the product model: 100501E Comply with the essential requirements and other relevant provisions of the Electromagnetic Compatibility 2014/30/EU, The Safety of Toy Directive 2009/48/EC and the RoHS Directive 2011/65/EU and amendment Commission Delegated Directive (EU) 2015/863.
The declaration of conformity can be viewed at the following address: https://eu-en.segway.com/instruction-manuals

Go to https://eu-en.segway.com/instruction-manuals for this product's compliance documents in accordance with REGULATION (EU) 2023/1542.
Keep the instruction sheet since it contains important information.

1 Diagramme

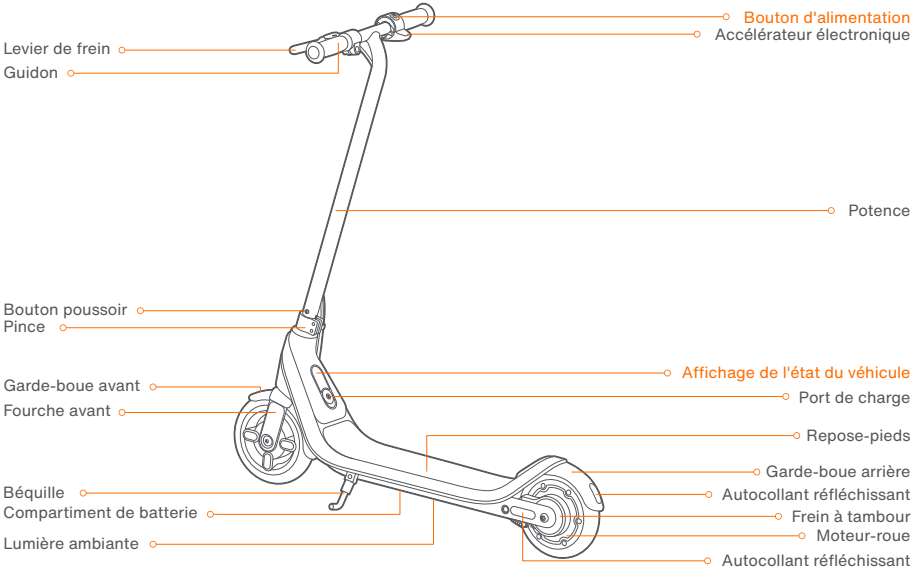

Bouton d'alimentation & Affichage de l'état du véhicule

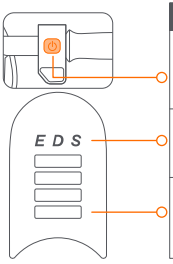

Article	Description
Bouton d'alimentation	Appuyez sur le bouton pour mettre le scooter sous tension. Lorsque le scooter est allumé, appuyez une fois pour changer de mode de vitesse, appuyez trois fois pour allumer/éteindre la lumière ambiante et maintenez le bouton enfoncé pendant 2 secondes pour l'éteindre. (Le véhicule s'éteindra automatiquement après 5 minutes d' inactivité.)
Modes de vitesse	D (mode Standard): Vitesse max. 12 km/h (7,5 mi/h) S (mode Sport): Vitesse max. 16 km/h (9,9 mi/h) E (mode Aide à la propulsion): Vitesse max. 16 km/h (9,9 mi/h)
Niveau de batterie	La puissance totale de la batterie est représentée par 4 barres. * Lorsque la puissance de la batterie est inférieure à 15 %, la première barre de batterie clignote en rouge. Veuillez recharger votre scooter immédiatement. * Lorsque la puissance de la batterie est inférieure à 10 %, la première barre de batterie clignote en rouge et le buzzer sonne.

Autonomies des modes de vitesse	D (mode Standard): Env. 14 km (8,7 miles)	S (mode Sport): 9 km (5,6 miles)
*Autonomies des modes de vitesse: Testées avec une batterie pleine, une charge de 30 kg (66 lbs), à 25±5°C (77±41°F), à la vitesse max. de chaque mode de vitesse en moyenne sur un équipement d'essai d'autonomie.		

❷ Spécifications

	Article	Paramètre
Informations sur le produit	Nom	Ninebot eKickScooter C2 Lite
	Modèle	100501E
	Dimensions du produit	Env. 856×400×950 mm (33,7×15,7×37,4 in)
	Poids net	Env. 7,5 kg (16,5 lbs)
Exigences de conduite	Capacité de charge utile	20—50 kg (44—110 lbs)
	Âge recommandé	6—10 ans
	Hauteur requise	115—145 cm (3'77''—4'76'')
Performance du véhicule	Vitesse maximale	Env. 16 km/h (9,9 mi/h)
	Temps de conduite[1]	Env. 70 minutes
	Autonomie en vitesse max.[2]	Env. 9 km (5,6 miles)
	Max. Piste d'escalade	Env. 5%
	Terrain traversable	Routes principalement lisses ou asphalte normal, routes goudronnées
	Température de fonctionnement	-10°C—40°C (14—104°F)
	Température ambiante pour le stockage	-10°C—50°C (14—122°F)
	Indice de protection	IPX4
	Temps de charge	Env. 5,5 h
Bloc-batterie	Tension nominale	21,6V
	Tension d' entrée maximale	25,2V
	Énergie nominale	56 Wh
	Capacité de fonctionnement	2 550 mAh
	Température ambiante de charge	0°C—45°C (32—113°F)
	Système de gestion de batterie	Protection contre les surcharges, protection contre la surchauffe, protection contre les décharges excessives, protection contre les courts-circuits et protection contre les surintensités
Moteur	Puissance nominale	120 W
	Puissance maximale	130 W
Chargeur de batterie	Modèle	NBW25D200D6D01
	Tension d' entrée	100-240V~ 50/60Hz
	Tension de sortie max.	25,2 V ⎓
	Sortie nominale	24 V ⎓ 0,6 A
	Puissance de sortie nominale	14,4 W
Pneu	Type de pneu	Pneu en caoutchouc de 7 pouces

[1]: Temps de conduite: Testé en roulant avec une batterie pleine en mode D, une charge de 30 kg (66 lbs), à 25 ± 5 °C (77 ± 41 °F), à la vitesse max. du mode D en moyenne sur un équipement d'essai d'autonomie. [2]: Autonomie en vitesse max.: Testée en roulant avec une batterie pleine, une charge de 30 kg (66 lbs), 25 ± 5 °C (77 ± 41 °F), à la vitesse max. en moyenne sur un équipement d'essai d'autonomie.

* Certains des facteurs qui influent sur l'autonomie comprennent : la vitesse, la charge, le nombre de démarrages et d'arrêts, la température ambiante, etc.

❸ Homologaciones

Ce produit est certifié ANSI/CAN/UL-2272 par TUV Rheinland.

La batterie est conforme à ONU/DOT 38.3

La batterie est conforme à la norme ANSI/CAN/UL 2271.

Déclaration de conformité à l'Union européenne
Informations sur l'élimination pour les déchets d'équipements électriques et électroniques

Ce symbole sur le produit ou sur son emballage indique que les produits électriques et électroniques usagés ne doivent pas être mélangés avec les déchets ménagers non triés. Pour un traitement approprié, il est de votre responsabilité d'éliminer vos déchets d'équipements en prenant des dispositions pour les rapporter aux points de collecte désignés.
L'élimination correcte de ce produit contribuera à économiser des ressources précieuses et à prévenir tout effet négatif potentiel sur la santé humaine et l'environnement, qui pourrait autrement résulter d'un traitement inapproprié des déchets. Des sanctions peuvent être applicables en cas d'élimination incorrecte de ces déchets, conformément à votre législation nationale.
Veuillez contacter votre autorité locale pour plus de détails sur le point de collecte désigné le plus proche.

Informations sur le recyclage de la batterie pour les utilisateurs

Ce symbole signifie que les piles et accumulateurs, en fin de vie, ne doivent pas être mélangés avec les déchets municipaux non triés. Votre participation est une part importante de l'effort visant à minimiser l'impact des piles et accumulateurs sur l'environnement et sur la santé humaine. Pour un recyclage approprié, vous pouvez retourner ce produit ou les piles ou accumulateurs qu'il contient à votre fournisseur ou à un point de collecte désigné, ce qui est gratuit.
L'élimination correcte de ce produit contribuera à économiser des ressources précieuses et à prévenir tout effet négatif potentiel sur la santé humaine et l'environnement, qui pourrait autrement résulter d'un traitement inapproprié des déchets. Des sanctions peuvent être applicables en cas d'élimination incorrecte de ces déchets, conformément à votre législation nationale.
Il existe des systèmes de collecte séparés pour les piles et accumulateurs usagés.
Veuillez éliminer correctement les piles et accumulateurs dans votre centre local de collecte/recyclage des déchets.

Directive sur la compatibilité électromagnétique

Ninebot (Changzhou) Tech Co., Ltd. déclare par la présente que le produit répertorié dans cette section est conforme aux exigences essentielles et aux autres dispositions pertinentes de la directive sur la compatibilité électromagnétique 2014/30/UE.

Directive sur la limitation de l'utilisation de certaines substances dangereuses (RoHS)

Ninebot (Changzhou) Tech Co., Ltd. déclare par la présente que l'ensemble du produit, y compris les pièces (câbles, cordons, etc.) est conforme aux exigences de la directive RoHS 2011/65/UE et de l'amendement à la directive déléguée de la Commission (UE) 2015/863 sur la restriction de l'utilisation de certaines substances dangereuses dans les équipements électriques et électroniques (« Refonte RoHS » ou « RoHS 2.0 »).

La directive sur la sécurité des jouets

Ninebot (Changzhou) Tech Co., Ltd. déclare par la présente que le produit répertorié dans cette section est conforme aux exigences essentielles et aux autres dispositions pertinentes de la directive sur la sécurité des jouets 2009/48/CE.

CE

Représentant autorisé en Europe :
Segway-Ninebot Europe
Dynamostraat 7, 1014 BN Amsterdam, Pays-Bas.

Ninebot (Changzhou) Tech Co., Ltd. déclare par la présente que le modèle de produit : 100501E est conforme aux exigences essentielles et aux autres dispositions pertinentes de la directive sur la compatibilité électromagnétique 2014/30/UE, de la directive sur la sécurité des jouets 2009/48/CE et de la directive RoHS 2011/65/UE et modification de la directive déléguée (UE) 2015/863 de la Commission.
La déclaration de conformité peut être consultée sur https://eu-en.segway.com/instruction-manuals

Rendez-vous sur https://eu-en.segway.com/instruction-manuals pour consulter les documents de conformité de ce produit conformément au RÈGLEMENT (UE) 2023/1542.
Conservez la feuille d'instructions car elle contient des informations importantes.

❶ Abbildung

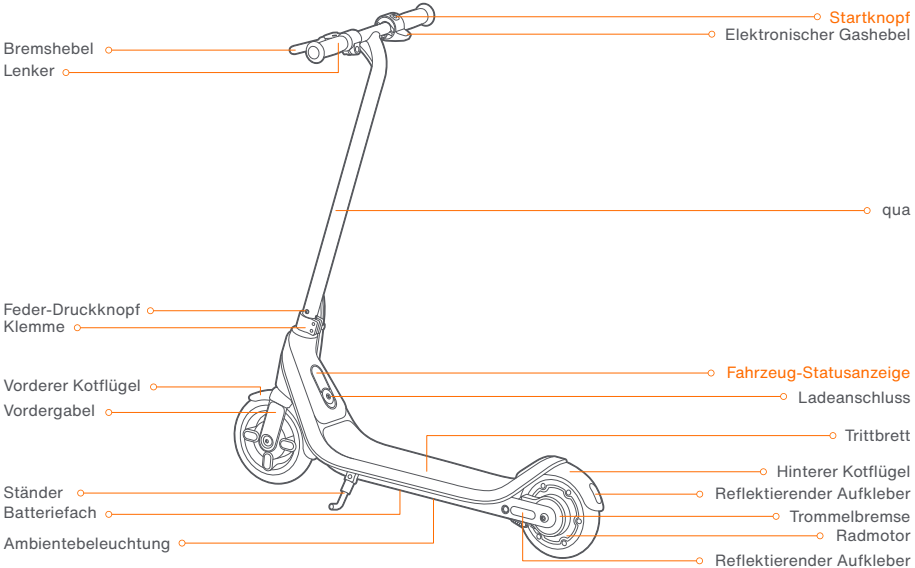

Startknopf & Fahrzeug-Statusanzeige

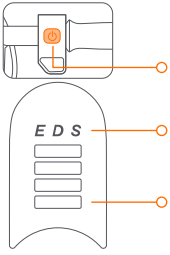

Position	Beschreibung
Startknopf	Drücken Sie die Taste, um den Roller einzuschalten. Wenn der Roller eingeschaltet ist, Einmal drücken, um den Geschwindigkeitsmodus zu wechseln, drücken Sie dreimal, um das Umgebungslicht ein- und auszuschalten, und halten Sie die Taste 2 Sekunden lang gedrückt, um ihn auszuschalten. (Das Fahrzeug schaltet sich nach 5 Minuten Leerlauf automatisch aus.)
Geschwind-igkeitsmodus	D (Standardmodus): Höchstgeschwindigkeit 12 km/h (7,5 mph) S (Sport-Modus): Höchstgeschwindigkeit 16 km/h (9,9 mph) E (Unterstützungsmodus): Höchstgeschwindigkeit 16 km/h (9,9 mph)
Energieniveau	Die Gesamtleistung des Akkus liegt bei 4 Balken. * Wenn die Akkuleistung unter 15% liegt, blinkt der erste Akkubalken rot. Bitte laden Sie Ihren Roller sofort auf. * Wenn die Akkuleistung unter 10% liegt, blinkt der erste Akkubalken rot und der Summer ertönt.

*Reichweiten der Geschwindigkeitsmodi	D (Standardmodus): Ca. 14 km (8,7 meilen)	S (Sport-Modus): Ca. 9 km (5,6 meilen)
*Getestet während der Fahrt mit vollem Akku, 30 kg (66 lbs) Last, 25 ± 5°C (77 ± 41 °F), bei Höchstgeschwindigkeit jedes Geschwindigkeitsmodus im Durchschnitt auf Reichweitentestgeräten.		

❷ Technische Daten

	Artikel	Parameter
Produktinfo	Bezeichnung	Ninebot eKickScooter C2 Lite
	Modell	100501E
	Artikelmaße	Ca. 856×400×950 mm (33,7×15,7×37,4 zoll)
	Nettogewicht	Ca. 7,8 kg (17,2 lbs)
Fahr-Anforderungen	Nutzlast	20—50 kg (44—110 lbs)
	Altersempfehlung	6—10 Jahre alt
	Erforderliche Höhe	115—145 cm (3'77''—4'76'')
Fahrzeugleistung	Höchstgeschwindigkeit	Ca. 16 km/h (9,9 mph)
	Fahrzeit[1]	Ca. 70 Minuten
	Reichweite unter max. Geschwindigkeit[2]	Ca. 9 km (5,6 meilen)
	Max. Kletterhang	Ca. 5%
	Befahrbares Gelände	Meistens glatte Straßen oder normaler Asphalt, geteerte Straßen
	Betriebstemperatur	-10—40°C (14—104°F)
	Umgebungstemperatur für die Lagerung	-10—50°C (14—122°F)
	Schutzart	IPX4
	Ladedauer	Ca. 5,5 h
	Nennspannung	21,6V
Batterie-Pack	Max. Eingangsspannung	25,2V
	Nennenergie	56 Wh
	Nennkapazität	2.550 mAh
	Ladeumgebungstemperatur	0°C—45°C (32—113°F)
	Batteriemanagementsystem	Überladeschutz, Überhitzungsschutz, Überentladungsschutz, Kurzschlussschutz und Überstromschutz
Motor	Nennleistung	120 W
	Max. Leistung	130 W
Akkuladegerät	Modell	NBW25D200D6D01
	Eingangsspannung	100-240V~ 50/60Hz
	Max. Ausgangsspannung	25,2 V⎓
	Ausgang nominal	24 V⎓ 0,6 A
	Nennleistung	14,4 W
Reifen	Reifentyp	7-zoll-Gummireifen

[1]: Fahrzeit: Getestet während der Fahrt mit vollem Akku im D-Modus, 30 kg (66 lbs) Last, 25±5℃ (77±41℉), bei Höchstgeschwindigkeit im D-Modus im Durchschnitt auf Reichweitentestgeräten. [2] Reichweite unter max. Geschwindigkeit: Getestet während der Fahrt mit vollem Akku, 30 kg (66 lbs) Last, 25 ± 5°C (77 ± 41 °F), bei Höchstgeschwindigkeit im Durchschnitt auf Reichweitentestgeräten.

* Einige der Faktoren, die die Reichweite beeinflussen, sind Geschwindigkeit, Last, Anzahl der Starts und Stopps, Umgebungstemperatur usw.

❸ Zertifizierungen

Dieses Produkt ist vom TÜV Rheinland nach ANSI/CAN/UL-2272 zertifiziert.

Der Akku entspricht den UN/DOT 38.3-Vorschriften.

Der Akku entspricht den ANSI/CAN/UL-2271-Vorschriften.

Konformitätserklärung der Europäischen Union

Informationen zur Entsorgung für Nutzer von Elektro- und Elektronik-Altgeräten

Dieses Symbol auf dem Produkt oder seiner Verpackung weist darauf hin, dass gebrauchte elektrische und elektronische Produkte nicht mit unsortiertem Hausmüll vermischt werden dürfen. Um eine ordnungsgemäße Verarbeitung zu gewährleisten, sind Sie dafür verantwortlich, Ihre Altgeräte bei den dafür vorgesehenen Sammelstellen abzugeben.
Die ordnungsgemäße Entsorgung dieses Produkts trägt dazu bei, wertvolle Ressourcen zu sparen und mögliche negative Auswirkungen auf die menschliche Gesundheit und die Umwelt zu vermeiden, die sonst durch unsachgemäße Abfallentsorgung entstehen könnten.
Bei unsachgemäßer Entsorgung dieser Abfälle können gemäß den nationalen Rechtsvorschriften Strafen verhängt werden. Wenden Sie sich bitte an Ihre örtliche Behörde, um weitere Informationen zur nächstgelegenen ausgewiesenen Sammelstelle zu erhalten.

Informationen zum Batterierecycling für Benutzer

Dieses Symbol bedeutet, dass Batterien und Akkumulatoren am Ende ihrer Lebensdauer nicht mit unsortiertem Hausmüll vermischt werden dürfen. Ihre Teilnahme ist ein wichtiger Teil der Bemühungen, die Auswirkungen von Batterien und Akkumulatoren auf die Umwelt und die menschliche Gesundheit zu minimieren. Für ein ordnungsgemäßes Recycling können Sie dieses Produkt oder die darin enthaltenen Batterien oder Akkus an Ihren Lieferanten oder an eine dafür vorgesehene Sammelstelle zurückgeben.
Die ordnungsgemäße Entsorgung dieses Produkts trägt dazu bei, wertvolle Ressourcen zu sparen und mögliche negative Auswirkungen auf die menschliche Gesundheit und die Umwelt zu vermeiden, die sonst durch unsachgemäße Abfallentsorgung entstehen könnten.
Bei unsachgemäßer Entsorgung dieser Abfälle können gemäß den nationalen Rechtsvorschriften Strafen verhängt werden. Es gibt getrennte Sammelsysteme für Altbatterien und -akkumulatoren.
Bitte entsorgen Sie Batterien und Akkus ordnungsgemäß bei Ihrer örtlichen kommunalen Sammel-/Recyclingstelle.

Richtlinie zur elektromagnetischen Verträglichkeit

Hiermit erklärt Ninebot (Changzhou) Tech Co., Ltd., dass das in diesem Abschnitt aufgeführte Produkt den grundlegenden Anforderungen und anderen relevanten Bestimmungen der Richtlinie 2014/30/EU zur elektromagnetischen Verträglichkeit entspricht.

Richtlinie zur Einschränkung der Verwendung bestimmter gefährlicher Stoffe (RoHS)

Ninebot (Changzhou) Tech Co., Ltd. erklärt hiermit, dass das gesamte Produkt einschließlich der Teile (Kabel, Leitungen usw.) die Anforderungen der RoHS-Richtlinie 2011/65/EU und der Änderung der Delegierten Richtlinie (EU) 2015/863 der Kommission zur Einschränkung der Verwendung bestimmter gefährlicher Stoffe in Elektro- und Elektronikgeräten („RoHS-Neufassung“ oder „RoHS 2.0“) erfüllt.

Richtlinie zur Sicherheit von Spielzeugen

Hiermit erklärt Ninebot (Changzhou) Tech Co., Ltd., dass das in diesem Abschnitt aufgeführte Produkt den grundlegenden Anforderungen und anderen relevanten Bestimmungen der Richtlinie 2009/48/EG zur Sicherheit von Spielzeugen entspricht.

CE

Bevollmächtigter Vertreter (EU):
Segway-Ninebot Europa
Dynamostraat 7, 1014 BN Amsterdam, Niederlande.

Ninebot (Changzhou) Tech Co., Ltd. erklärt hiermit, dass das Produktmodell: 100501E die grundlegenden Anforderungen und andere relevante Bestimmungen der Richtlinie 2014/30/EU zur elektromagnetischen Verträglichkeit, der Richtlinie 2009/48/EG zur Sicherheit von Spielzeugen und der RoHS-Richtlinie 2011/65/EU sowie der Änderung der Delegierten Richtlinie (EU) 2015/863 der Kommission erfüllt.
Die Konformitätserklärung kann unter folgender Adresse eingesehen werden:
https://eu-en.segway.com/instruction-manuals

Die Konformitätsdokumente für dieses Produkt gemäß VERORDNUNG (EU) 2023/1542 finden Sie unter https://eu-en.segway.com/instruction-manuals.
Bewahren Sie die Gebrauchsanweisung auf, da sie wichtige Informationen enthält.

1 Diagramma

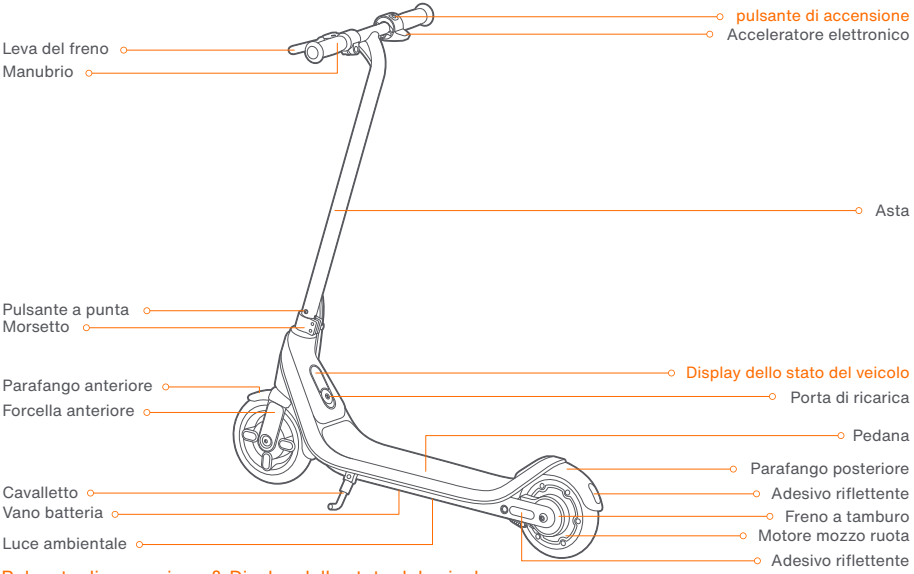

Pulsante di accensione & Display dello stato del veicolo

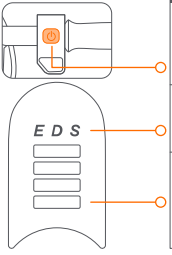

Voce	Descrizione
pulsante di accensione	Premere il pulsante per accendere lo scooter. Da scooter acceso, premere una volta per cambiare modalità di velocità, premere tre volte per accendere/spegnere la luce ambientale e tenere premuto il pulsante per 2 secondi per spegnerlo (il veicolo si spegne automaticamente 5 minuti dopo essere rimasto inattivo in stato di accensione).
Modalità di guida	D (modalità Standard): Max. velocità 12 km/h (7,5 mph) S (modalità Sport): Max. velocità 16 km/h (9,9 mph) E (modalità Azionamento assistito): Max. velocità 16 km/h (9,9 mph)
Livello di carica	Il livello di carica totale della batteria è pari a 4 barre. *Quando il livello della batteria è inferiore al 15%, la prima barra della batteria lampeggia di rosso. Ricaricare immediatamente lo scooter. *Quando il livello della batteria è inferiore al 10%, la prima barra della batteria lampeggerà di rosso e il cicalino suonerà.

*Autonomia delle varie modalità di velocità	D (modalità Standard): Circa 14 km (8,7 mi)	S (modalità Sport): Circa 9 km (5,6 mi)
*Testata durante la guida con batteria a piena carica, con carico di 30 kg (66 lb), a una temperatura di 25 ± 5 °C (77 ± 41 °F) , alla max. velocità media di ciascuna modalità di velocità su un veicolo per il test di autonomia.		

❷ Dati tecnici

	Articolo	Parametro
Informazioni sul prodotto	Nome	Ninebot eKickScooter C2 Lite
	Modello	100501E
	Dimensioni articolo	Circa 856×400×950 mm (33,7×15,7×37,4 pollici)
	Peso netto	Circa 7,8 kg (17,2 lb)
Requisiti per la guida	Capacità di carico utile	20—50 kg (44—110 lbs)
	Età consigliata	6—10 Jahre alt
	Altezza Richiesta	115—145 cm (3'77''—4'76'')
Prestazioni del veicolo	Velocità max.	Circa 16 km/h (9,9 mph)
	Tempo di corsa[1]	Circa 70 minuti
	Autonomia alla max. velocità[2]	Circa 9 km (5,6 mi)
	Massimo. Pendenza rampicante	Circa 5%
	Terreno attraversabile	Per lo più strade con fondo liscio o strade normali asfaltate
	Temperatura di esercizio	-10—40°C (14—104°F)
	Temperatura ambiente per la conservazione	-10—50°C (14—122°F)
	Grado IP	IPX4
	Tempo di ricarica	Circa 5,5 h
Batteria	Tensione nominale	21,6V
	Tensione di ingresso max.	25,2V
	Energia nominale	56 Wh
	Capacità effettiva	2.550 mAh
	Temperatura ambiente in carica	0°C—45°C (32—113°F)
	Sistema di gestione batteria	Protezione da sovraccarico, protezione da surriscaldamento, protezione da sovraccarico, protezione da cortocircuito e protezione da sovracorrente
Motore	Potenza nominale	120 W
	Potenza max.	130 W
Caricabatteria	Modello	NBW25D200D6D01
	Tensione in ingresso	100-240V~ 50/60Hz
	Tensione in uscita max.	25,2 V⎓
	Uscita nominale	24 V ⎓ 0,6 A
	Potenza di uscita nominale	14,4 W
Pneumatici	Tipo di pneumatico	7-zoll-Gummireifen

[1]: Tempo di corsa: Testato alla guida con una batteria carica in modalità D, con carico di 30 kg (66 libbre), a una temperatura di 25±5 ℃ (77±41 ℉), alla max. velocità media della modalità D su un veicolo per il test di autonomia. [2] Autonomia alla max. velocità: Testata durante la guida con batteria a piena carica, con carico di 30 kg (66 lb), a una temperatura di 25 ± 5 °C (77 ± 41 °F) , alla max. velocità media su un veicolo per il test di autonomia.
*Tra i fattori che influenzano l'autonomia figurano velocità, carico, numero di avviamenti e arresti, temperatura ambiente, ecc.

❸ Certificazioni

Questo prodotto è certificato ANSI/CAN/UL-2272 da TÜV Rheinland.

La batteria è conforme alla normativa UN/DOT 38.3.

La batteria è conforme alla normativa ANSI/CAN/UL-2271.

Dichiarazione di conformità per l'Unione europea
Informazioni rivolte agli utenti in materia di smaltimento di apparecchiature elettriche ed elettroniche

Questo simbolo riportato sul prodotto o sulla confezione indica che i prodotti elettrici ed elettronici in uso non devono essere smaltiti con i rifiuti urbani indifferenziati. Affinché le apparecchiature vengano smaltite adeguatamente, è responsabilità dell'utente predisporne la restituzione presso i punti di raccolta designati.
Lo smaltimento corretto del prodotto consentirà di risparmiare risorse preziose e prevenire potenziali effetti negativi sulla salute e sull'ambiente, che potrebbero altrimenti derivare da una gestione inappropriata del prodotto smaltito.
Lo smaltimento errato di questo rifiuto può comportare l'applicazione di sanzioni in conformità con la legislazione nazionale.
Per ulteriori informazioni sul punto di raccolta più vicino, contattare le autorità locali.

Informazioni rivolte agli utenti in materia di riciclaggio delle batterie

Questo simbolo indica che le batterie e gli accumulatori, al termine del loro ciclo di vita, non devono essere smaltiti con i rifiuti urbani indifferenziati. Il contributo dell'utente costituisce una parte importante dell'impegno volto a ridurre al minimo l'impatto di batterie e accumulatori sull'ambiente e sulla salute dell'uomo. Per un corretto riciclaggio, è possibile consegnare il prodotto e le batterie o gli accumulatori in esso contenuti al fornitore o a un punto di raccolta designato a costo zero.
Lo smaltimento corretto del prodotto consentirà di risparmiare risorse preziose e prevenire potenziali effetti negativi sulla salute e sull'ambiente, che potrebbero altrimenti derivare da una gestione inappropriata del prodotto smaltito.
Lo smaltimento errato di questo rifiuto può comportare l'applicazione di sanzioni in conformità con la legislazione nazionale.

Esistono sistemi di raccolta differenziata per batterie e accumulatori usati.
Smaltire correttamente le batterie e gli accumulatori presso il centro di raccolta/riciclaggio dei rifiuti della propria comunità locale.

Direttiva sulla compatibilità elettromagnetica

Ninebot (Changzhou) Tech Co., Ltd. dichiara che il prodotto menzionato nella presente sezione è conforme ai requisiti essenziali e ad altre disposizioni pertinenti contenute nella direttiva sulla compatibilità elettromagnetica 2014/30/UE.

Direttiva sulla restrizione dell'uso di determinate sostanze pericolose (RoHS)

Ninebot (Changzhou) Tech Co., Ltd. dichiara che l'intero prodotto, comprese le sue varie parti (cavi, fili e altri componenti), soddisfa i requisiti della direttiva RoHS 2011/65/UE e dell'emendamento alla direttiva delegata (UE) 2015/863 della Commissione sulla restrizione dell'uso di determinate sostanze pericolose nelle apparecchiature elettriche ed elettroniche ("Rifusione della direttiva RoHS" o "RoHS 2.0").

Direttiva sulla sicurezza dei giocattoli

Ninebot (Changzhou) Tech Co., Ltd. dichiara che il prodotto menzionato nella presente sezione è conforme ai requisiti essenziali e ad altre disposizioni pertinenti contenute nella direttiva sulla sicurezza dei giocattoli 2009/48/CE.

CE

Rappresentante autorizzato UE:
Segway-Ninebot Europe
Dynamostraat 7, 1014 BN Amsterdam, Paesi Bassi.

Ninebot (Changzhou) Tech Co., Ltd. dichiara che il modello del prodotto: 100501E è conforme ai requisiti essenziali e ad altre disposizioni pertinenti contenute nella direttiva sulla compatibilità elettromagnetica 2014/30/UE, nella direttiva sulla sicurezza dei giocattoli 2009/48/CE e nella direttiva RoHS 2011/65/UE, nonché nella modifica alla direttiva delegata (UE) 2015/863 della Commissione.
La dichiarazione di conformità può essere consultata al seguente indirizzo: https://eu-en.segway.com/instruction-manuals

Vai su https://eu-en.segway.com/instruction-manuals per i documenti di conformità di questo prodotto in conformità al REGOLAMENTO (UE) 2023/1542.
Conservare il foglio con le istruzioni poiché contiene informazioni importanti.

❶ Diagrama

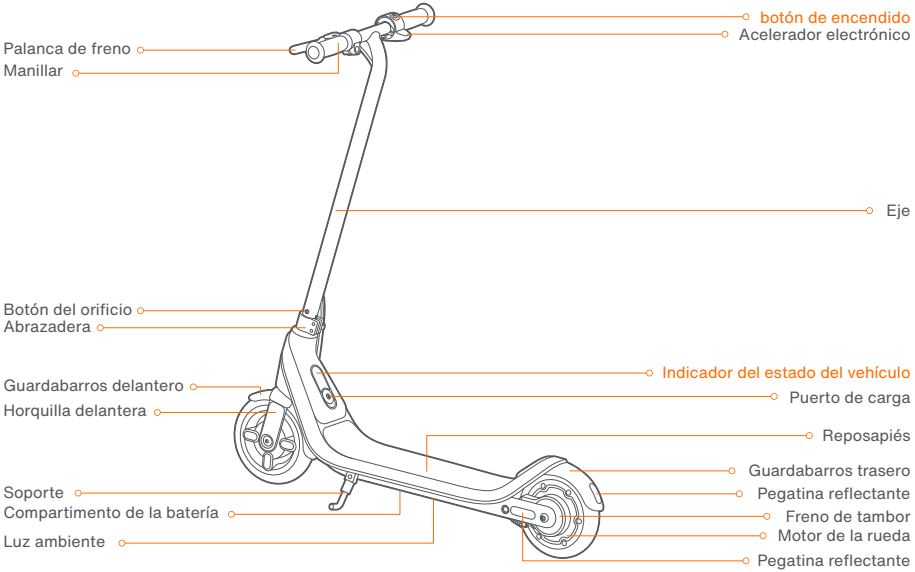

Botón de encendido & Indicador del estado del vehículo

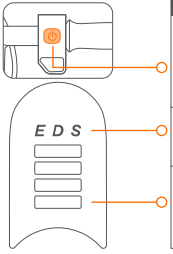

Articulo	Descripción
botón de encendido	Pulse el botón de encendido para encender el patinete. Cuando el patinete esté encendido, presione una vez para cambiar los modos de velocidad, pulse tres veces para encender/apagar la luz ambiente, y mantenga pulsado el botón durante 2 segundos para apagarlo (el vehículo se apagará automáticamente 5 minutos después de estar inactivo en estado activo).
Modos de velocidad	D (modo estándar): Velocidad máx. 12 km/h (7,5 mph) S (modo deportivo): Velocidad máx. 16 km/h (9,9 mph) E (modo asistencia de energía): Velocidad máx. 16 km/h (9,9 mph)
Nivel de potencia	La carga total de la batería equivale a 4 barras. * Cuando la carga de la batería sea inferior al 15 %, la primera barra de la batería parpadeará en rojo. Cargue el patinete inmediatamente. * Cuando la carga de la batería sea inferior al 10 %, la primera barra de la batería parpadeará en rojo y sonará un indicador acústico.

*Alcances de modos de velocidad	D (modo estándar): Aprox. 14 km (8,7 millas)	S (modo deportivo): Aprox. 9 km (5,6 millas)
*Probados mientras se conduce con batería llena, 30 kg (66 lb) de carga, 25 ± 5 °C (77 ± 41 °F), a la máxima velocidad de cada modo de velocidad sobre equipo de prueba de autonomía.		

❷ Especificaciones

	Article	Paramètre
Información del producto	Nombre	Ninebot eKickScooter C2 Lite
	Modelo	100501E
	Dimensiones del artículo	Aprox. 856×400×950 mm (33,7×15,7×37,4 in)
	Peso neto	Aprox. 7,8 kg (17,2 lbs)
Requisitos de conducción	Capacidad de carga útil	20—50 kg (44—110 lbs)
	Edad recomendada	6—10 años
	Altura requerida	115—145 cm (3'77''—4'76'')
Rendimiento del vehículo	Velocidad máxima	Aprox. 16 km/h (9,9 mph)
	Tiempo de conducción[1]	Aprox. 70 minutos
	Alcance por debajo de la velocidad máxima[2]	Aprox. 9 km (5,6 millas)
	Máx. Pendiente de escalada	Aprox. 5%
	Terreno transitable	Carreteras en su mayoría lisas o asfalto normal, carreteras asfaltadas.
	Temperatura de funcionamiento	-10—40°C (14—104°F)
	Temperatura ambiente para almacenamiento	-10—50°C (14—122°F)
	Clasificación IP	IPX4
	Tiempo de carga	Aprox. 5,5 h
Pack de batería	Tensión nominal	21,6V
	Tensión de entrada máxima	25,2V
	Énergie nominale	56 Wh
	Capacidad real	2550 mAh
	Temperatura ambiente de carga	0°C—45°C (32—113°F)
	Sistema de gestión de la batería	Protección contra sobrecarga, protección contra sobrecalentamiento, protección contra sobredescarga, protección contra cortocircuitos y protección contra sobrecorriente
Motor	Potencia nominal	120 W
	Potencia máxima	130 W
Cargador de la batería	Modelo	NBW25D200D6D01
	Tensión de entrada	100-240V~ 50/60Hz
	Tensión de salida máxima	25,2 V ⎓
	Capacidad de salida nominal	24 V ⎓ 0,6 A
	Potencia de salida nominal	14,4 W
Rueda	Tipo de neumático	Neumático de goma de 7 pulgadas

[1]: Tiempo de conducción: Comprobado mientras se conduce con la batería completamente cargada en modo D, 30 kg (66 lbs) de carga, 25±5 °C (77±41 °F), a la máxima velocidad del modo D sobre equipo de prueba de autonomía. [2]: Alcance por debajo de la velocidad máxima: Probado mientras se circula con la batería llena, 30 kg (66 lb) de carga, 25 ± 5 °C (77 ± 41 °F), a la máxima velocidad promedio sobre equipo de prueba de autonomía.
* Algunos de los factores que afectan al rango incluyen: velocidad, carga, número de arranques y paradas, temperatura ambiente, etc.

❸ Homologaciones

Este producto está certificado según ANSI/CAN/UL-2272 por TUV Rheinland.

La batería es conforme con UN/DOT 38.3.

La batería cumple con ANSI/CAN/UL-2271.

Declaración de cumplimiento de la Unión Europea
Información sobre la eliminación para usuarios de equipos eléctricos y electrónicos de desecho

Este símbolo en el producto o en su embalaje indica que los productos eléctricos y electrónicos usados no deben mezclarse con los residuos municipales sin clasificar. Para un tratamiento adecuado, es su responsabilidad deshacerse de su equipo de desecho organizándose para devolverlo a los puntos de recolección designados.
La eliminación correcta de este producto ayudará a ahorrar recursos valiosos y evitará cualquier posible efecto negativo en la salud humana y el medio ambiente, que de otro modo podría derivarse de un manejo inadecuado de los desechos.
Pueden aplicarse sanciones por la eliminación incorrecta de estos residuos, de acuerdo con su legislación nacional.
Póngase en contacto con su autoridad local para obtener más información sobre el punto de recogida designado más cercano.

Información de reciclaje de baterías para usuarios

Este símbolo significa que las baterías y acumuladores, al final de su vida útil, no deben mezclarse con residuos municipales sin clasificar. Su participación es una parte importante del esfuerzo para minimizar el impacto de las baterías y acumuladores en el medio ambiente y en la salud humana. Para un reciclaje adecuado, puede devolver este producto o las baterías o acumuladores que contiene a su proveedor o a un punto de recogida designado.
La eliminación correcta de este producto ayudará a ahorrar recursos valiosos y evitará cualquier posible efecto negativo en la salud humana y el medio ambiente, que de otro modo podría derivarse de un manejo inadecuado de los desechos.
Pueden aplicarse sanciones por la eliminación incorrecta de estos residuos, de acuerdo con su legislación nacional.
existen sistemas de recogida selectiva de baterías y acumuladores usados.
Deseche las baterías y acumuladores correctamente en el centro de reciclaje/recolección de residuos de su comunidad local.

Directiva de Compatibilidad Electromagnética

Ninebot (Changzhou) Tech Co., Ltd. declara por la presente que el producto enumerado en esta sección cumple con los requisitos esenciales y otras disposiciones relevantes de la Directiva de Compatibilidad Electromagnética 2014/30/UE.

Restricción del uso de la Directiva de Restricción de Sustancias Peligrosas (RoHS)

Ninebot (Changzhou) Tech Co., Ltd. declara por la presente que todo el producto, incluidas las piezas (cables, cordones, etc.), cumple con los requisitos de la Directiva RoHS 2011/65/UE y la enmienda de la Directiva Delegada de la Comisión (UE) 2015/863 sobre la restricción del uso de ciertas sustancias peligrosas en equipos eléctricos y electrónicos ("RoHS refundido" o "RoHS 2.0").

La Directiva sobre la Seguridad de los Juguetes

Ninebot (Changzhou) Tech Co., Ltd. declara por la presente que el producto enumerado en esta sección cumple con los requisitos esenciales y otras disposiciones relevantes de la Directiva sobre la Seguridad de los Juguetes 2009/48/CE.

CE

Representante autorizado de la UE:
Segway-Ninebot Europa
Dynamostraat 7, 1014 BN Ámsterdam, Países Bajos.

Ninebot (Changzhou) Tech Co., Ltd. declara por la presente que el modelo del producto: 100501E cumple con los requisitos esenciales y otras disposiciones relevantes de la Compatibilidad Electromagnética 2014/30/UE, la Directiva sobre la Seguridad de los Juguetes 2009/48/CE, y la Directiva RoHS 2011/65/UE y la enmienda de la Directiva Delegada de la Comisión (UE) 2015/863.
La declaración de conformidad se puede consultar en la siguiente dirección:
https://eu-en.segway.com/instruction-manuals

Vaya a https://eu-en.segway.com/instruction-manuals para ver los documentos de conformidad de este producto de acuerdo con el REGLAMENTO (UE) 2023/1542
Mantenga la hoja de instrucciones ya que contiene información importante.

1 Rysunek

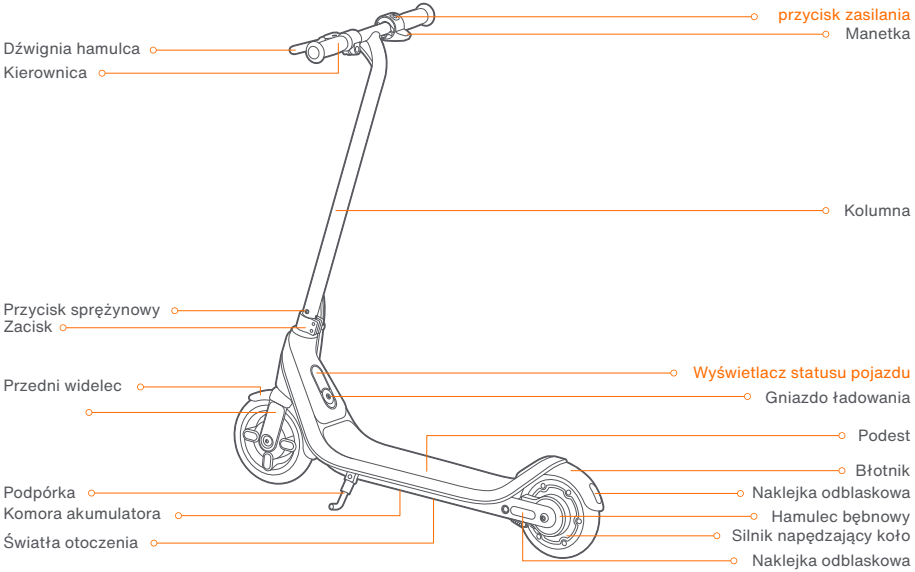

Przycisk zasilania & Wyświetlacz statusu pojazdu

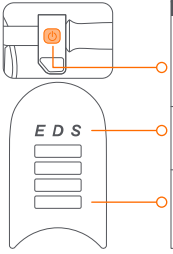

Pozycja	Opis
przycisk zasilania	Naciśnij przycisk, aby włączyć hulajnogę. Gdy hulajnoga jest włączona, naciśnij raz, aby przełączyć tryby prędkości, naciśnij trzykrotnie, aby włączyć/wyłączyć światło ambientowe oraz naciśnij i przytrzymaj przycisk przez 2 sekundy, aby wyłączyć hulajnogę. (Pojazd wyłączy się automatycznie po 5 minutach bezczynności, gdy jest włączony).
Tryb prędkości	D (tryb standardowy): Prędkość maks. 12 km/h (7,5 mph) S (tryb sportowy): Prędkość maks. 16 km/h (9,9 mph) E (tryb wspomagania napędem): Prędkość maks. 16 km/h (9,9 mph)
Poziom mocy	Pełne naładowanie akumulatora wskazują 4 paski. * Gdy pierwszy pasek miga na czerwono, oznacza to, że poziom naładowania akumulatora jest niższy niż 15%. Należy jak najszybciej naładować hulajnogę. * Gdy poziom naładowania akumulatora spadnie poniżej 10%, pierwszy pasek akumulatora będzie migał na czerwono i włączy się sygnał dźwiękowy.

*Zasięg w poszczególnych trybach prędkości	D (tryb standardowy): Około 14 km (8,7 mili)	S (tryb sportowy): Około 9 km (5,6 mili)
*Testowany podczas jazdy z pełnym akumulatorem, z obciążeniem 30 kg (66 funtów), w temperaturze 25 ± 5°C (77 ± 41°F), przy uśrednionej prędkości maksymalnej dla każdego trybu prędkości na urządzeniu do testowania zasięgu.		

❷ Charakterystyka

	Pozycja	Parametr
Informacje o produkcie	Nazwa	Ninebot eKickScooter C2 Lite
	Model	100501E
	Wymiary produktu	Około 856×400×950 mm (33,7×15,7×37,4 cala)
	Masa netto	Około 7,8 kg (17,2 funtów)
Wymagania dotyczące jazdy	Ładowność	20—50 kg (44—110 lbs)
	Zalecany wiek	6—10 Jahre alt
	Wymagany wzrost	115—145 cm (3'77''—4'76'')
Osiągi pojazdu	Prędkość maks.	Około 16 km/h (9,9 mph)
	Czas jazdy[1]	Około 70 min
	Zasięg przy prędkości maksymalnej[2]	Około 9 km (5,6 mili)
	Maks. Zbocze wspinaczkowe	Około 5%
	Nawierzchnia nadająca się do jeżdżenia	Meistens glatte Straßen oder normaler Asphalt, geteerte Straßen
	Temperatura eksploatacji	-10—40°C (14—104°F)
	Temperatura otoczenia podczas przechowywania	-10—50°C (14—122°F)
	Klasyfikacja IP	IPX4
	Czas ładowania	Około 5,5 h
Akumulator	Napięcie znamionowe	21,6V
	Maks. napięcie wejściowe	25,2V
	Energia nominalna	56 Wh
	Pojemność nominalna	2550 mAh
	Temperatura otoczenia ładowania	0°C—45°C (32—113°F)
	System zarządzania baterią	Überladeschutz, Überhitzungsschutz, Überentladungsschutz, Kurzschlussschutz und Überstromschutz
Silnik	Moc nominalna	120 W
	Moc maksymalna	130 W
Ładowarka do akumulatora	Model	NBW25D200D6D01
	Napięcie wejściowe	100-240V~ 50/60Hz
	Maks. napięcie wyjściowe	25,2 V ⎓
	Wyjściowe nominalna	24 V ⎓ 0,6 A
	Znamionowa moc wyjściowa	14,4 W
Opona	Typ opony	7-calowa gumowa opona

[1]: Czas jazdy: Testowany podczas jazdy w trybie D z w pełni naładowanym akumulatorem, obciążeniem 30 kg (66 funtów), w temperaturze 25±5°C (77±41°F), przy uśrednionej prędkości maksymalnej dla każdego trybu prędkości na urządzeniu do testowania zasięgu. [2] Zasięg przy prędkości maksymalnej: Testowany podczas jazdy z pełnym akumulatorem, obciążeniem 30 kg (66 funtów), w temperaturze 25 ± 5°C (77 ± 41°F) , przy uśrednionej prędkości maksymalnej na urządzeniu do testowania zasięgu.* Niektóre z czynników wpływających na zasięg to: prędkość, obciążenie, liczba ruszeń izatrzymań, temperatura otoczenia itp.

❸ Certyfikaty

Ten produkt otrzymał certyfikat ANSI/CAN/UL-2272 wydany przez TUV Rheinland.

Akumulator jest zgodny ze normą UN/DOT 38.3.

Akumulator spełnia wymagania normy ANSI/CAN/UL-2271.

Oświadczenie o zgodności z przepisami Unii Europejskiej
Informacja dla użytkowników o usuwaniu zużytego sprzętu elektrycznego i elektronicznego

Ten symbol na produkcie lub na jego opakowaniu informuje, że zużytych produktów elektrycznych i elektronicznych nie należy mieszać z niesortowanymi odpadami komunalnymi. W celu prawidłowego przetworzenia obowiązkiem użytkownika jest pozbycie się zużytego sprzętu poprzez zorganizowanie oddania go do wyznaczonych punktów zbiórki. Prawidłowa utylizacja tego produktu pomoże zaoszczędzić cenne zasoby i zapobiec potencjalnym negatywnym skutkom dla zdrowia ludzkiego i środowiska, które mogłyby powstać w wyniku niewłaściwego postępowania z odpadami.
Za nieprawidłowe usuwanie tych odpadów mogą obowiązywać kary zgodne z przepisami obowiązującymi w danym kraju.
Prosimy o kontakt z władzami lokalnymi w celu uzyskania szczegółów dotyczących najbliższego wyznaczonego punktu zbiórki.

Informacje dla użytkowników dotyczące recyklingu akumulatora

Ten symbol oznacza, że baterie i akumulatory po zakończeniu ich eksploatacji nie mogą być mieszane z niesegregowanymi odpadami komunalnymi. Odgrywasz ważną rolę w minimalizowaniu wpływu baterii i akumulatorów na środowisko oraz zdrowie ludzkie. W celu prawidłowego recyklingu można zwrócić ten produkt lub zawarte w nim baterie albo akumulatory do dostawcy lub do wyznaczonego punktu zbiórki.
Prawidłowa utylizacja tego produktu pomoże zaoszczędzić cenne zasoby i zapobiec potencjalnym negatywnym skutkom dla zdrowia ludzkiego i środowiska, które mogłyby powstać w wyniku niewłaściwego postępowania z odpadami.
Za nieprawidłowe usuwanie tych odpadów mogą obowiązywać kary zgodne z przepisami obowiązującymi w danym kraju.
Istnieją systemy selektywnego zbierania zużytych baterii i akumulatorów.
Baterie i akumulatory należy oddać do utylizacji w lokalnym centrum zbiórki/recyklingu odpadów.

Dyrektywa w sprawie kompatybilności elektromagnetycznej

Ninebot (Changzhou) Tech Co., Ltd. niniejszym oświadcza, że produkt wymieniony w tej części jest zgodny z zasadniczymi wymaganiami i innymi odpowiednimi postanowieniami dyrektywy w sprawie kompatybilności elektromagnetycznej 2014/30/UE.

Dyrektywa w sprawie ograniczenia stosowania niektórych niebezpiecznych substancji (RoHS)

Ninebot (Changzhou) Tech Co., Ltd. niniejszym oświadcza, że cały produkt wraz z częściami (kable, przewody i tak dalej) spełnia wymagania Dyrektywy RoHS 2011/65/UE i zmiany dyrektywy delegowanej Komisji (UE) 2015/863 w sprawie ograniczenia stosowania niektórych niebezpiecznych substancji w sprzęcie elektrycznym i elektronicznym („RoHS recast" lub „RoHS 2.0").

Dyrektywa w sprawie bezpieczeństwa zabawek

Ninebot (Changzhou) Tech Co., Ltd. niniejszym oświadcza, że produkt wymieniony w tej części jest zgodny z zasadniczymi wymaganiami i innymi odpowiednimi postanowieniami dyrektywy w sprawie bezpieczeństwa zabawek 2009/48/WE.

CE

Upoważniony przedstawiciel UE:
Segway-Ninebot Europe
Dynamostraat 7, 1014 BN Amsterdam, Niderlandy.

Ninebot (Changzhou) Tech Co., Ltd. niniejszym oświadcza, że model produktu: 100501E jest zgodny z zasadniczymi wymaganiami i innymi odpowiednimi przepisami Dyrektywy w sprawie kompatybilności elektromagnetycznej 2014/30/UE, dyrektywy w sprawie bezpieczeństwa zabawek 2009/48/WE i Dyrektywy RoHS 2011/65/UE oraz zmiany Dyrektywy delegowanej Komisji (UE) 2015/863.
Z deklaracją zgodności można zapoznać się pod następującym adresem:
https://eu-en.segway.com/instruction-manuals

Przejdź do witryny https://eu-en.segway.com/instruction-manuals, aby uzyskać dokumenty zgodności dotyczące tego produktu zgodnie z ROZPORZĄDZENIEM (UE) 2023/1542.

Zachowaj instrukcję obsługi, ponieważ zawiera ona ważne informacje.

1 Diagram

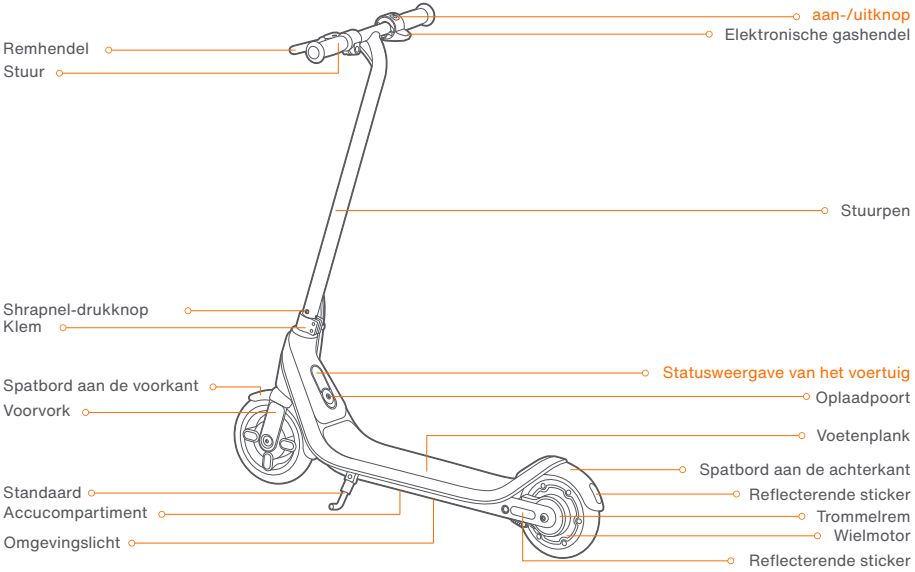

Aan-/uitknop & Statusweergave van het voertuig

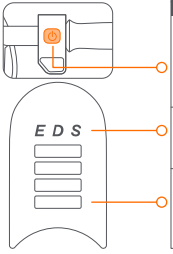

Item	Beschrijving
aan-/uitknop	Druk op de knop om de scooter in te schakelen. Als de scooter is ingeschakeld, druk één keer om van snelheidsmodus te wisselen, druk drie keer om het omgevingslicht in of uit te schakelen en houd de knop 2 seconden ingedrukt om hem uit te schakelen. (Het voertuig wordt automatisch uitgeschakeld 5 minuten nadat het stationair is gebleven in de huidige status.)
Snelheidsstanden	D (Standaardmodus): Max. snelheid 12 km/h (7,5 mph) S (Sportmodus): Max. snelheid 16 km/h (9,9 mph) E (Assist-modus stroom): Max. snelheid 16 km/h (9,9 mph)
Vermogensniveau	Het totale accuvermogen is gelijk aan 4 balkjes. * Als het accuvermogen lager is dan 15%, zal het eerste accubalkje rood knipperen. Laad uw scooter onmiddellijk op. * Als het accuvermogen lager is dan 10%, zal het eerste accubalkje rood knipperen en de zoemer klinken.

*Bereiken van snelheidsmodi	D (Standaardmodus): Ca. 14 km (8,7 mijl)	S (Sportmodus): Ca. 9 km (5,6 mijl)
*Bereiken van snelheidsmodi: getest tijdens het rijden met een volle accu, 30 kg (66 lbs) lading, 25 ± 5 °C (77 ± 41 °F), bij de gemiddelde max. snelheid van elke snelheidsmodus op testapparatuur voor het bereik.		

❷ Specificaties

	Item	Parameter
Informatie over het product	Naam	Ninebot eKickScooter C2 Lite
	Model	100501E
	Itemafmetingen	Ca. 856×400×950 mm (33,7×15,7×37,4 in)
	Nettogewicht	Ca. 7,8 kg (17,2 lbs)
Vereisten voor het rijden	Laadvermogen	20—50 kg (44—110 lbs)
	Aanbevolen leeftijd	6—10 Jahre alt
	Vereiste lengte	115—145 cm (3'77''—4'76'')
Prestaties van het voertuig	Max. snelheid	Ca. 16 km/h (9,9 mph)
	Rijtijd [1]	Ca. 70 minuten
	Bereik bij max. snelheid[2]	Ca. 9 km (5,6 mijl)
	Max. Helling beklimmen	Ca. 5%
	Geschikt terrein	Meestal gladde wegen of normaal asfalt, geasfalteerde wegen
	Bedrijfstemperatuur	-10—40°C (14—104°F)
	Omgevingstemperatuur voor opslag	-10—50°C (14—122°F)
	IP-score	IPX4
	Oplaadtijd	Ca. 5,5 h
Accu	Nominale spanning	21,6V
	Max. laadspanning	25,2V
	Nominale energie	56 Wh
	Nominaal vermogen	2550 mAh
	Opladen omgevingstemperatuur	0°C—45°C (32—113°F)
	Accubeheersysteem	Bescherming tegen overbelasting, bescherming tegen oververhitting, bescherming tegen overontlading, bescherming tegen kortsluiting en bescherming tegen overstroom
Motor	Nominaal vermogen	120 W
	Max. vermogen	130 W
Oplader	Model	NBW25D200D6D01
	Ingangsspanning	100-240V~ 50/60Hz
	Max. uitgangsspanning	25,2 V ⎓
	Nominaal vermogen	24 V ⎓ 0,6 A
	Nominaal uitgangsvermogen	14,4 W
Band	Type band	7-inch rubberen band

[1]: Rijtijd: Getest tijdens het rijden met een volle accu in D-modus, een belasting van 66 pond (30 kg), 77 ± 41 °F (25 ± 5 °C), bij de gemiddelde max. snelheid van de D-modus op testapparatuur voor het testen van het bereik. [2] Bereik bij max. snelheid: Getest tijdens het rijden met een volle accu, 30 kg (66 lbs) lading, 25 ± 5°C (77 ± 41 °F), bij een gemiddelde max. snelheid op testapparatuur voor het bereik.
* Enkele factoren die het bereik beïnvloeden zijn: snelheid, aantal starts en stops, omgevingstemperatuur, enz.

❸ Certificaten

Dit product is gecertificeerd volgens ANSI/CAN/UL-2272 door TUV Rheinland.

De accu is conform UN/DOT 38.3.

De accu voldoet aan ANSI/CAN/UL-2271.

Nalevingsverklaring voor de Europese Unie
Informatie over de verwijdering van afgedankte elektrische en elektronische apparatuur voor gebruikers

Dit symbool op het product of op de verpakking geeft aan dat gebruikte elektrische en elektronische producten niet samen met ongesorteerd huishoudelijk afval mogen worden weggegooid. Voor een juiste verwerking is het uw verantwoordelijkheid om uw afgedankte apparatuur te verwijderen door deze in te leveren bij aangewezen inzamelpunten. Door dit product op de juiste wijze te verwijderen, spaart u waardevolle hulpbronnen en voorkomt u mogelijke negatieve gevolgen voor de volksgezondheid en het milieu, die zich zouden kunnen voordoen in geval van onjuiste afvalverwerking. Bij onjuiste verwijdering van dit afval kunnen sancties volgen, in overeenstemming met uw nationale wetgeving.
Neem contact op met uw gemeente voor meer informatie over het dichtstbijzijnde inzamelpunt.

Informatie over accurecycling voor gebruikers

Dit symbool betekent dat batterijen en accu's aan het einde van hun levensduur niet mogen worden gemengd met niet gesorteerd stedelijk afval. Uw deelname is een belangrijk onderdeel van de inspanning om de impact van batterijen en accu's op het milieu en de menselijke gezondheid te minimaliseren. Voor correcte recycling kunt u dit product of de batterijen of accu's die het bevat gratis inleveren bij uw leverancier of bij een aangewezen inzamelpunt.
Door dit product op de juiste wijze te verwijderen, spaart u waardevolle hulpbronnen en voorkomt u mogelijke negatieve gevolgen voor de volksgezondheid en het milieu, die zich zouden kunnen voordoen in geval van onjuiste afvalverwerking. Bij onjuiste verwijdering van dit afval kunnen sancties volgen, in overeenstemming met uw nationale wetgeving.
er zijn afzonderlijke inzamelingssystemen voor gebruikte batterijen en accu's.
Gooi batterijen en accu's op de juiste manier weg door ze in te leveren bij het afvalinzamelings-/recyclingcentrum in uw gemeente.

Richtlijn voor elektromagnetische compatibiliteit

Ninebot (Changzhou) Tech Co., Ltd. verklaart hierbij dat het in dit deel genoemde product voldoet aan de essentiële vereisten en andere relevante bepalingen van de richtlijn inzake elektromagnetische compatibiliteit 2014/30/EU.

Richtlijn inzake de beperking van het gebruik van bepaalde gevaarlijke stoffen (RoHS)

Ninebot (Changzhou) Tech Co., Ltd. verklaart hierbij dat het volledige product, inclusief onderdelen (kabels, snoeren, enzovoort), voldoet aan de vereisten van de RoHS-richtlijn 2011/65/EU en de gedelegeerde wijzigingsrichtlijn (EU) 2015/863 van de Commissie inzake de beperking van het gebruik van bepaalde gevaarlijke stoffen in elektrische en elektronische apparatuur ("RoHS-recast" of "RoHS 2.0").

Richtlijn inzake de veiligheid van speelgoed

Ninebot (Changzhou) Tech Co., Ltd. verklaart hierbij dat het in dit deel genoemde product voldoet aan de essentiële vereisten en andere relevante bepalingen van de Richtlijn inzake de veiligheid van speelgoed 2009/48/EG.

CE

Erkend vertegenwoordiger voor de EU:
Segway-Ninebot Europe
Dynamostraat 7, 1014 BN Amsterdam, Nederland.

Ninebot (Changzhou) Tech Co., Ltd. verklaart hierbij dat het productmodel: 100501E Voldoe aan de essentiële vereisten en andere relevante bepalingen van de elektromagnetische compatibiliteit 2014/30/EU, de richtlijn inzake de veiligheid van speelgoed 2009/48/EG en de RoHS-richtlijn 2011/65/EU en wijziging van de door de commissie opgelegde richtlijn (EU) 2015/863.
De conformiteitsverklaring kan worden geraadpleegd op het volgende adres:
https://eu-en.segway.com/instruction-manuals

Ga naar https://eu-en.segway.com/instruction-manuals voor de nalevingsdocumenten van dit product overeenkomstig VERORDENING (EU) 2023/1542.
Bewaar het instructieblad, want het bevat belangrijke informatie.

❶ Diagrama

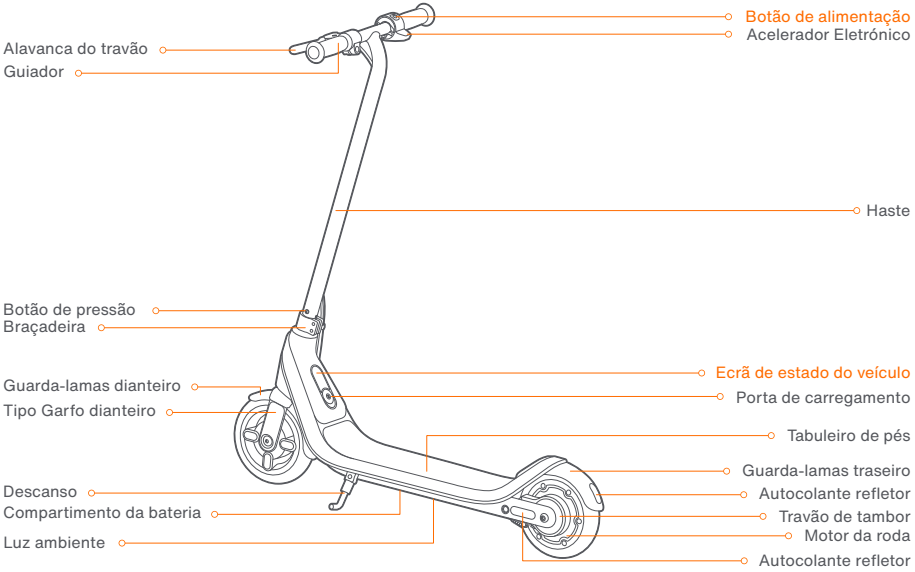

Botão de alimentação & Ecrã de estado do veículo

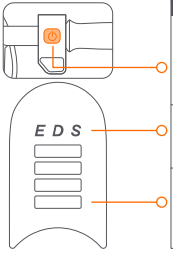

Item	Descrição
botão de alimentação	Prima o botão para ligar a scooter. Quando a scooter estiver ligada, pressione uma vez para alternar os modos de velocidade, prima três vezes para ligar/desligar a luz ambiente e prima sem soltar o botão durante 2 segundos para a desligar. (O veículo desliga-se automaticamente 5 minutos depois de estar ao ralenti no estado ligado.)
Modo de velocidade	D (modo padrão): Máx. Velocidade 12 km/h (7.5 mph) S (modo desportivo): Máx. Velocidade 16 km/h (9.9 mph) E (modo de assistência energética): Máx. Velocidade 16 km/h (9.9 mph)
Energia da Bateria	A potência total da bateria é igual a 4 barras. * Quando a carga da bateria for inferior a 15%, a primeira barra da bateria piscará a vermelho. Por favor, carregue a sua scooter imediatamente. * Quando a carga da bateria for inferior a 10%, a primeira barra da bateria pisca a vermelho com o sinal sonoro a tocar.

*Ranges of Speed Modes	D (modo padrão): Aproximadamente. 14 km (8,7 milhas)	S (modo desportivo): Aproximadamente. 9 km (5,6 milhas)
*Testadas enquanto se viaja com uma bateria carregada por completo, 30 kg (66 lbs) de carga, 25 ± 5°C (77 ± 41 °F), à velocidade máxima de cada modo de velocidade em média no pavimento.		

❷ Especificações

	Item	Parameter
Informações sobre o produto	Nome	Ninebot eKickScooter C2 Lite
	Modelo	100501E
	Dimensões do produto	Aproximadamente. 856×400×950 mm (33,7×15,7×37,4 pol.)
	Peso líquido	Aproximadamente. 7,8 kg (17,2 lbs)
Requisitos de condução	Capacidade de carga	20—50 kg (44—110 lbs)
	Idade recomendada	6—10 Jahre alt
	Altura Necessária	115—145 cm (3'77''—4'76'')
Desempenho do veículo	Velocidade máxima	Aproximadamente. 16 km/h (9,9 mph)
	Tempo de Condução[1]	Aproximadamente. 70 minutos
	Alcance sob Máx. Velocidade[2]	Aproximadamente. 9 km (5,6 milhas)
	Máx. Encosta de escalada	Aproximadamente. 5%
	Terreno Atravessável	Estradas mais lisas ou asfaltadas normais, estradas alcatroadas
	Temperatura operacional	-10—40°C (14—104°F)
	Temperatura ambiente para armazenamento	-10—50°C (14—122°F)
	Classificação IP	IPX4
	Tempo de carregamento	Aproximadamente. 5,5 h
Bateria	Tensão nominal	21,6V
	Tensão máxima de carregamento	25,2V
	Capacidade nominal	56 Wh
	Capacidade nominal	2,550 mAh
	Carregando a temperatura ambiente	0°C—45°C (32—113°F)
	Sistema de gestão de bateria	Proteção contra sobrecarga, proteção contra superaquecimento, proteção contra descarga excessiva, proteção contra curto-circuito e proteção contra sobrecorrente
Motor	Potência nominal	120 W
	Potência máxima	130 W
Carregador de bateria	Modelo	NBW25D200D6D01
	Tensão de entrada	100-240V~ 50/60Hz
	Tensão máxima de saída	25,2 V ⎓
	Potência nominal de saída	24 V ⎓ 0,6 A
	Potência de saída nominal	14,4 W
Pneu	Tipo de pneu	Pneu de borracha de 7 polegadas

[1]: Tempo de Condução: Testado durante a condução com uma bateria cheia no modo D, 30 kg (66 lbs) de carga, 25 ± 5 °C (77 ± 41 °F), no máximo. velocidade do modo D em média no equipamento de teste de alcance. [2] Alcance sob Máx. Velocidade: Testado durante a condução com uma bateria cheia, carga de 30 kg (66 lbs), 25 ± 5 °C (77 ± 41 °F), na velocidade máxima em média no equipamento de teste de alcance.
* Alguns dos fatores que afetam a gama incluem velocidade, carga, número de arranques e paragens, temperatura ambiente, etc.

❸ Certificações

Este produto é certificado à ANSI/CAN/UL-2272 pela TUV Rheinland.

A bateria está em conformidade com a norma UN/DOT 38.3.

A bateria está em conformidade com a norma ANSI/CAN/UL-2271.

Declaração de Conformidade da União Europeia
Informação sobre eliminação para utilizadores de resíduos de equipamento elétrico e eletrónico

Este símbolo no produto ou em sua embalagem indica que produtos elétricos e eletrónicos usados não devem ser misturados com lixo municipal não classificado. Para o tratamento adequado, é sua responsabilidade eliminar o equipamento usado, devolvendo-o aos pontos de recolha designados.
A eliminação correta deste produto ajudará a poupar recursos valiosos e a prevenir quaisquer potenciais efeitos negativos na saúde humana e no ambiente, que de outra forma poderiam surgir de um manuseamento inadequado dos resíduos.
Podem ser aplicadas sanções por eliminação incorreta destes resíduos, de acordo com a sua legislação nacional.
Por favor contacte a sua autoridade local para mais detalhes sobre o seu ponto de recolha designado mais próximo.

Informação sobre reciclagem de baterias para utilizadores

Este símbolo significa que as pilhas e acumuladores, no seu fim de vida útil, não devem ser misturados com resíduos municipais não selecionados. A sua participação é uma parte importante do esforço para minimizar o impacto das pilhas e acumuladores no ambiente e na saúde humana. Para uma reciclagem adequada, pode devolver este produto ou as pilhas ou acumuladores que contém ao seu fornecedor ou a um ponto de recolha designado.
A eliminação correta deste produto ajudará a poupar recursos valiosos e a prevenir quaisquer potenciais efeitos negativos na saúde humana e no ambiente, que de outra forma poderiam surgir de um manuseamento inadequado dos resíduos.
Podem ser aplicadas sanções por eliminação incorreta destes resíduos, de acordo com a sua legislação nacional.
existem sistemas de recolha separados para pilhas e acumuladores usados.
Por favor, elimine as pilhas e acumuladores corretamente no seu centro comunitário local de recolha/reciclagem de resíduos.

Diretiva de Compatibilidade Eletromagnética

Ninebot (Changzhou) Tech Co., Ltd. declara que o produto listado nesta secção cumpre os requisitos essenciais e outras disposições relevantes da Diretiva de Compatibilidade Eletromagnética 2014/30/UE.

Diretiva de restrição do uso de certas substâncias perigosas (RoHS)

Ninebot (Changzhou) Tech Co., Ltd. declara por meio deste que todo o produto, incluindo peças (cabos, cabos e assim por diante) atende aos requisitos da Diretiva RoHS 2011/65/UE e emenda à Diretiva Delegada da Comissão (UE) 2015/863 sobre o restrição do uso de certas substâncias perigosas em equipamentos elétricos e eletrónicos ("RoHS reformulado" ou "RoHS 2.0").

A Diretiva de Segurança de Brinquedos

Ninebot (Changzhou) Tech Co., Ltd. declara que o produto listado nesta secção está em conformidade com os requisitos essenciais e outras provisões relevantes da Diretiva de Segurança de Brinquedos 2009/48/EC.

CE

Representante Autorizado da UE:
Segway-Ninebot Europe
Dynamostraat 7, 1014 BN Amesterdão, Países Baixos.

Ninebot (Changzhou) Tech Co., Ltd. declara que o modelo do produto: 100501E Cumpra os requisitos essenciais e outras disposições relevantes da Compatibilidade Eletromagnética 2014/30/UE, a Diretiva de Segurança de Brinquedos 2009/48/CE e a Diretiva RoHS 2011/65/UE e alteração da Diretiva Delegada da Comissão (UE) 2015/863 .
A declaração de conformidade pode ser consultada no seguinte endereço: https://eu-en.segway.com/instruction-manuals

Consulte https://eu-en.segway.com/instruction-manuals para obter os documentos de conformidade deste produto de acordo com o Regulamento (UE) 2023/1542.
Guarde a folha de instruções, uma vez que contém informações importantes.

EN The manufacturer reserves the right to make changes to the product, release firmware updates, and update this manual at any time. Visit www.segway.com or check the Segway-Ninebot app to download the latest user materials.

FR Le fabricant se réserve le droit d'apporter des modifications au produit, de publier des mises à jour du microprogramme et de réviser ce manuel à tout moment. Visitez www.segway.com ou consultez l'application Segway-Ninebot pour télécharger les derniers contenus utilisateur.

DE Der Hersteller behält sich jederzeit das Recht von Produktänderungen, der Herausgabe von Firmware-Updates und der Aktualisierung dieses Handbuches vor. Besuchen Sie www.segway.com oder schauen Sie auf der Segway-Ninebot App nach, um sich die neuesten Benutzermaterialien herunterzuladen.

IT Il produttore si riserva il diritto di apportare modifiche al prodotto, aggiornare gli aggiornamenti del firmware e aggiornare questo manuale in qualsiasi momento. Visitare www.segway.com o controllare l'app Segway-Ninebot per scaricare l'ultimo manuale utente e materiali.

ES El fabricante se reserva el derecho a realizar cambios en el producto, actualizaciones del firmware y modificaciones de este manual en cualquier momento. Visita www.segway.com o revisa la app para descargar los materiales de usuario más recientes.

PL Producent zastrzega sobie prawo do wprowadzania zmian w produkcie, aktualizacji oprogramowania i aktualizacji tej instrukcji obsługi w dowolnym momencie. Odwiedź stronę www.segway.com lub sprawdź aplikację Segway-Ninebot,. aby pobrać najnowsze materiały użytkownika.

NL De fabrikant reserves de Rechtsaf tot maken veranderingen tot de Product, laat los firmware updates, en update deze handleiding Bij elk tijd. Op bezoek komen www.segway.com of controleren de Segway-Ninebot app tot downloaden de laatste gebruiker materialen.

PT O fabricante reserva-se o direito de fazer alterações no produto, lançar atualizações de firmware e atualizar este manual a qualquer momento. Visite www.segway.com ou verifique a aplicação Segway-Ninebot para descarregar os materiais de utilizador mais recentes.

EN The pictures shown are for illustration purposes only. The actual product may vary.
FR Les images sont présentées à titre indicatif uniquement. Le produit réel peut varier.
DE Die gezeigten Abbildungen dienen nur zur Veranschaulichung. Das tatsächliche Produkt kann davon abweichen.
IT Le immagini mostrate sono solo a scopo illustrativo. Il prodotto effettivo può subire variazioni.
ES Las imágenes que se muestran son solo para fines ilustrativos. El producto real puede variar.
PL Przedstawione obrazy służą wyłącznie do celów ilustracyjnych. Faktyczny produkt może wyglądać inaczej.
NL De getoonde foto's zijn alleen ter illustratie. Het werkelijke product kan variëren.
PT As imagens apresentadas são meramente ilustrativas. O produto real pode variar.

www.segway.com

22
PAP
Raccolta Carta

图示	
	裁切线
	压线
	反压线
	齿刀线 x/x mm
	开槽
	粘合区域

成型尺寸	140*140 mm	标签类	±0.5mm	PE袋类	0~200mm ±2mm 20~500mm ±3mm ＞500mm ±5mm
展开尺寸	840*420 mm	说明书类	±1mm		
图纸方向	印刷方向	EPE类	+5mm/-3mm	模具成型类 (EPS/纸塑等)	外尺寸：0~400mm ±2mm 400~600mm ±3mm ＞600mm ±4mm 腔体尺寸：+2/-0mm
公差（无特殊说明下）		纸箱类	单瓦楞 ±3mm 双瓦楞 ±5mm		

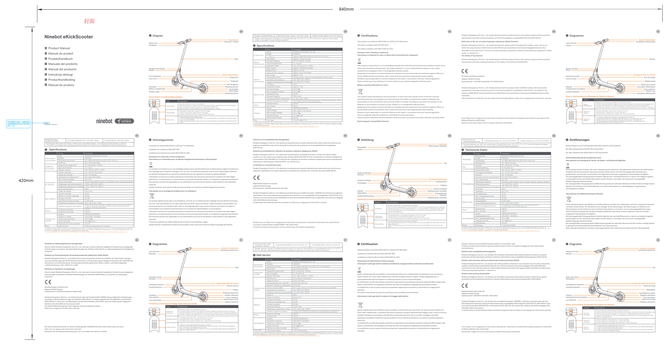

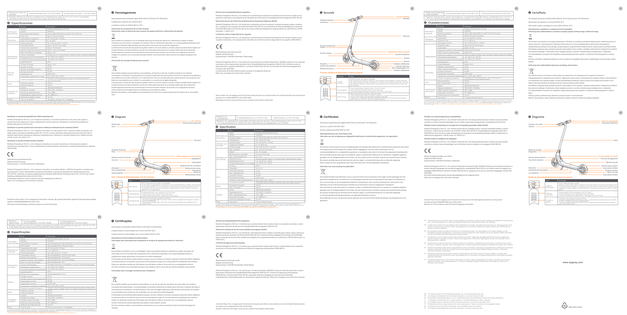

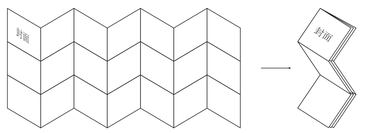

技术说明：

1、材质：68g晨鸣云镜书纸，正反面专色印刷，风琴折

2、印刷颜色：pantone cool gray 11C；pantone 1505C；

3、物理指标：

4、外观工艺要求：图案、字体完整，清晰；表面洁净；不许有明显的外观不良

5、纸箱接口方式：

6、其它：环保要求：欧盟 RoHS；REACH-SVHC；REACH 附录 17：POPs；TSCA；CA65；TPCH新增：MOAH&MOSH：EN71-3：ASTM F 963：CPSIA+CPSC 16 CFR1307；加拿大玩具安全测试标准；加拿大涂层总铅法规；

					工艺类别				产品手册-C2 Lite 欧标
					包材定制-说明书类				
					等级	质量			/
标记	处数	更改文件号		姓名	日期	B			
设计	陆飞	240403	审核			版本	图幅	比例	CE.04.00.1040.00
						A	A0	1:1	
校对	丁华占	240403				投影视角			Segway-Ninebot
标准化			批准			第 1 页 共 1 页			